Podnośnik dwukolumnowy Hofmann Duolift HL3500

Opatentowana technologia "Versimetric" łączy cechy ramion symetrycznych i asymetrycznych w podnośnikach, dzięki czemu umożliwia podnoszenie zarówno krótkich pojazdów osobowych jak i długioch

1. Napęd elektro-hydrauliczny z automatyczną synchronizacją
2. Trzystopniowe ramiona przednie i tylne
3. Dwie wersje wysokości podnośnika (Standard oraz Tall)
4. Konsola sterownicza w ergonomicznej pozycji w kolumnie podstawowej
5. Druga konsola sterowania (opcjonalnie) w drugiej kolumnie
6. Wydajny agregat hydrauliczny zamontowany wysoko na kolumnie
7. Elektroniczny mechanizm blokady (zapewnia bezpieczeństwo)
8. Górny trawers z wyłącznikiem różnicowym
9. Elastyczna instalacja z dwoma opcjami szerokości

Udźwig	3500 kg
Wysokość podnoszenia	1965 mm
Szerokość	2228 - 2380 mm
Regulowana wysokość wewnętrzna	3856 - 4221 mm
Czas podnoszenia/opuszczania	30/30 s
Min prześwit pojazdu	95 - 140 mm
Średnica podkładek	120 mm
Zasilanie	3 kW

PODNOŚNIKI WARSZTATOWE

MODEL

Podnośnik dwukolumnowy Hofmann Duolift HL3500

TYP POJAZDU

Dostawczy
Osobowy

www.sosnowski.pl

SOSNOWSKI Sp. z.o.o. Sp. k.
ul. Marynarki Polskiej 55E
80-557 Gdańsk

biuro@sosnowski.pl

58 76 16 500

SOSNOWSKI

duolift HL 3500
HOFMANN

duolift HL 3500
HOFMANN

1
2
3
1
2
3

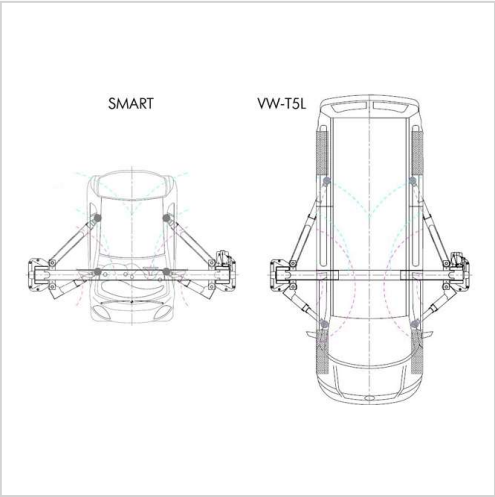
SMART
VW-T5L

duolift HL 3500
HOFMANN

SOSNOWSKI