Finkbeiner

Podnośnik dwukolumnowy Finkbeiner TPL7500

Uniwersalny podnośnik dwukolumnowy o udźwigu do 7,5 t. Dostępne opcjonalne adaptery do podnoszenia za koła oraz liczne akcesoria, umożliwiające podniesienia dowolnego pojazdu.

1. Przystosowany do obsługi pojazdów elektrycznych
2. Brak progu i górnej belki łączącej kolumny
3. Adaptery do podnoszenia za koła
4. Automatyczne ryglowanie wózka i ramion
5. Możliwośc pracy z nisko zawieszonymi pojazdami (150 mm)
6. Uniwersalny. Dostępne liczne akcesoria, trawersy, tuleje dystansowe
7. Dowolny rozstaw kolumn w przedziale: 2500-3000 mm
8. Brak połączeń kablowych, kolumny łączą się radiowo
9. Montaż w płycie betonowej o grubości od 20 cm
10. Gniazdko 230 V na każdej z kolumn

Uniwersalny elektromechaniczny podnośnik dwukolumnowy. Podnośnik można doposażyć o liczne akcesoria i adaptery z pomoca których możliwe jest podniesienie praktycznie dowolnego pojazdu, np. wózek widłowy.

Podnośnik Finkbeiner TPL7500 w opcji z adapterami do unoszenia za koła bardzo dobrze sprawdza się jako podnośnik pojazdów elektrycznych i hybrydowych. Unoszenia za koła zapewnia swobodny dostęp do całego podwozia pojazdu, potrzebny np. przy pracach związanych z wymianą zespołu baterii.

Istotną zaletą podnośnika Finkbeiner TPL7500 jest brak jakichkolwiek połączeń między kolumnami. Podnosik nie posiada progu oraz górnej belki łączącej.

Podnośnik posiada gniazdka 230 V zainstalowane na każdej z kolumn.

Podnośnik posiada dwie prędkości podnoszenia i opuszczania, system bezpieczeństwa (emergency stop) oraz hydrauliczną blokadę ramion.

PODNOŚNIKI WARSZTATOWE

MODEL

Podnośnik dwukolumnowy Finkbeiner TPL7500

TYP POJAZDU

Osobowy

www.sosnowski.pl

SOSNOWSKI Sp. z.o.o. Sp. k.
ul. Marynarki Polskiej 55E
80-557 Gdańsk

biuro@sosnowski.pl

58 76 16 500

SOSNOWSKI

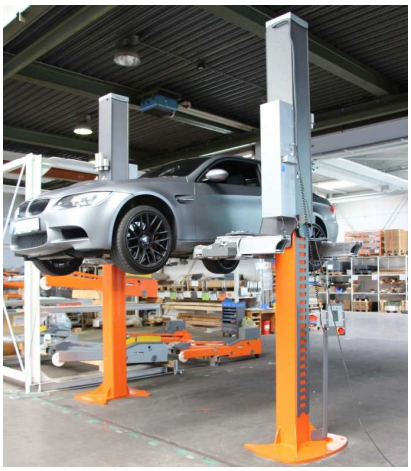

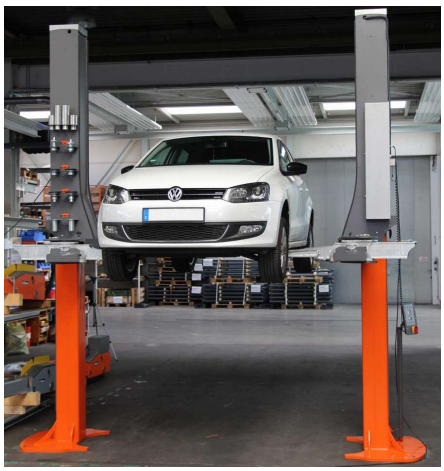

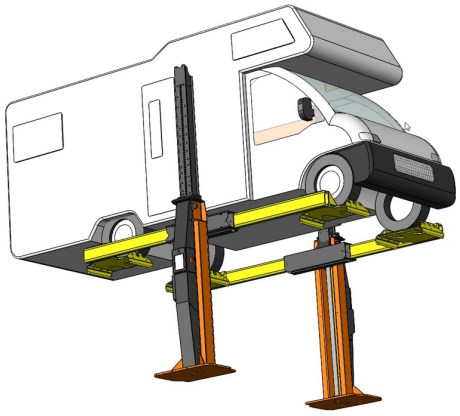

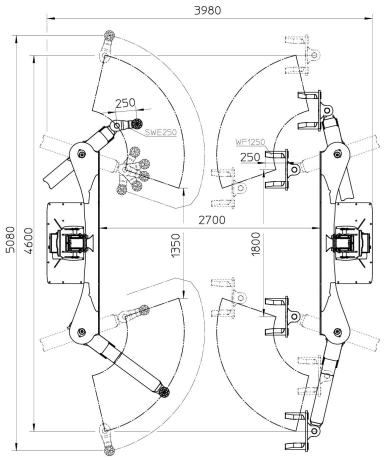

SPECYFIKACJA

Udźwig: 7500 kg

Czas podnoszenia/opuszczania: 60 s

Zakres regulacjji wysokości adapterów: 140-210 mm

Adaptery typu widły: opcja

Wysokość podnoszenia: 1950 mm

Odległość między kolumnami: 2700 mm

Wysokość: 2500-4400 mm

Szerokość: 3980 mm

Długość ramion (tył): 485-1530 mm

Długość ramion (przód): 485-1530 mm

Klasy szczelności: IP 54

Silnik (na kolumnę): 2,2 kW

Zasilanie: 400 V

SOSNOWSKI

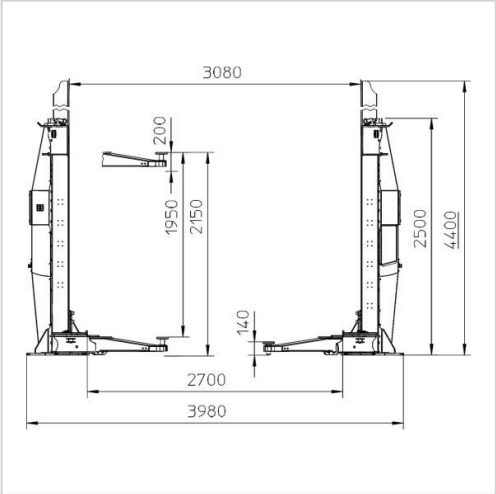

SOSNOWSKI