Mobilny podnośnik kolumnowy Emanuel MCL

Mobilny podnośnik śrubowy, jednokolumnowy. Do podnoszenia pojazdów ciężarowych o masie do 80 t. Napęd elektromechaniczny. Dostępny w konfiguracjach od 4 do 8 kolumn.

1. Śrubowy mechanizm podnoszenia.
2. Elektroniczna synchronizacja kolumn
3. Samodiagnostyka, oraz wyświetlanie wszystkich błędów
4. Elektroniczna, automatyczna kontrola zużycia nakrętki
5. Wyświetlacz LCD

Podnośnik śrubowy, jednokolumnowy MCL EMANUEL przeznaczony jest do obsługi pojazdów dostawczych, ciężarowych oraz autobusów o masie własnej, w zależności od wersji zestawu, od 22 t. do 80 t. Pojazd podejmowany jest za koła za pośrednictwem wideł (stałe lub regulowane).

Mechanizm podnoszenia oparty jest o zespół śruba-nakrętka napędzany przez silnik elektryczny. Sterowanie podnośnikiem realizowane jest z panelu sterowania, który może być umieszczony na kolumnie głównej, lub na zewnętrznym stojaku poza kolumnami.

Podnośnik dostępny w konfiguracjach od 4 do 8 kolumn. Kolumny w zależności od modelu posiadają udźwig: 10 t, 8,5 t, 7,5 t, 5,5 t

Wyposażenie opcjonalne:

- regulowany rozstaw wideł
- nakładki na widły dla kół fi 500-700 mm
- nakładki na widły dla kół fi 700-800 mm
- nakładki na widły dla kół fi 800-900 mm
- sterowanie główne wydzielone, na stojaku
- sterowanie góra/dół na każdej kolumnie
- pilot sterowania z kablem 15m
- system lamp ostrzegawczych na kolumnach

Podpory regulowane i trawersy:

PODNOŚNIKI WARSZTATOWE

MODEL

MCL 100.8.S

TYP POJAZDU

Autobus
Ciężarówka

www.sosnowski.pl

SOSNOWSKI Sp. z.o.o. Sp. k.
ul. Marynarki Polskiej 55E
80-557 Gdańsk

biuro@sosnowski.pl

58 76 16 500

SOSNOWSKI

- podpora regulowana 7,5 t, 460-760 mm
- podpora regulowana 7,5 t, 1265-2000 mm
- trawers niskoprofilowy 8,5 t

SPECYFIKACJA

Udźwig	80 t
Ilość kolumn	8
Udźwig na kolumnę	10 t
Wysokość podnoszenia	1750 mm
Napęd	Elektro-mechaniczny
Średnica koła max.	900-1200 mm
Zasilanie	230/400V 50 Hz

SOSNOWSKI

IVECO

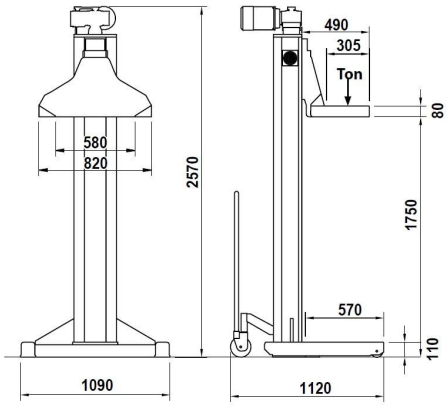
490
305
Ton
80
580
820
2570
1750
570
110
1090
1120

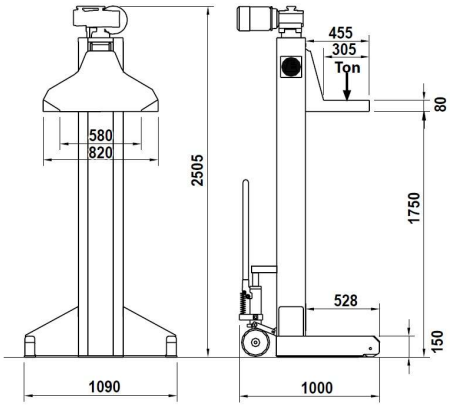
455
305
Ton
80
580
820
2505
1750
528
150
1090
1000

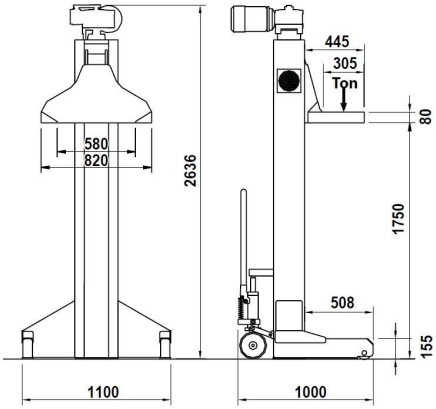
445
305
Ton
80
580
820
2636
1750
508
155
1100
1000

SOSNOWSKI