Podnośnik nożycowy, podprogowy Effemme Wizard UP30/l

Podnośnik nożycowy, podprogowy Effemme Wizard UP30/l dla zakładów blacharsko-lakierniczych oraz wulkanizacyjnych. Udźwig 3,0 t. Regulowana długość platform w zakresie 1526 – 2076 mm. Montaż w

1. Sterowanie niskonapięciowe (24V)
2. Zsynchronizowany ruch platform
3. Zabezpieczenie w przypadku urwania węży hydraulicznych i przed przegrzaniem
4. Sygnał dźwiękowy w końcowej fazie opuszczania
5. Możliwość ręcznego opuszczania w przypadku awarii zasilania
6. Montaż w lub na posadzce

Podnośnik nożycowy, podprogowy Effemme Wizard UP30/l przeznaczony jest dla zakładów blacharsko-lakierniczych oraz wulkanizacyjnych. Maksymalny udźwig wynosi 3,0 t. Regulowana długość platform w zakresie 1526 – 2076 mm. Montaż w lub na posadzce.

Podnośnik nożycowy Effemme Wizard UP30/l dostępny w czterech wersjach:

- Wersja montowana w posadzce
- Wersja montowana na posadzce z 4 krótkimi rampami najazdowymi
- Wersja montowana na posadzce z opuszczanymi najazdami
- Wersja montowana na posadzce z 4 długimi rampami najazdowymi

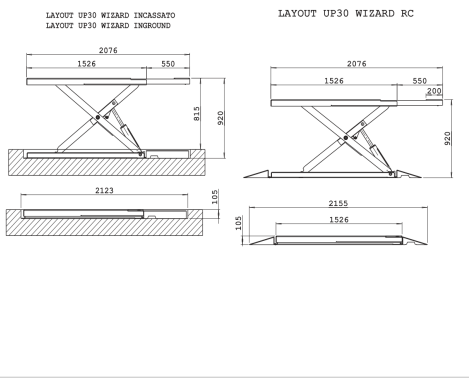

PODNOŚNIKI WARSZTATOWE

MODEL

Wizard UP 30/RL

TYP POJAZDU

Osobowy

www.sosnowski.pl

SOSNOWSKI Sp. z.o.o. Sp. k.
ul. Marynarki Polskiej 55E
80-557 Gdańsk

biuro@sosnowski.pl

58 76 16 500

SOSNOWSKI

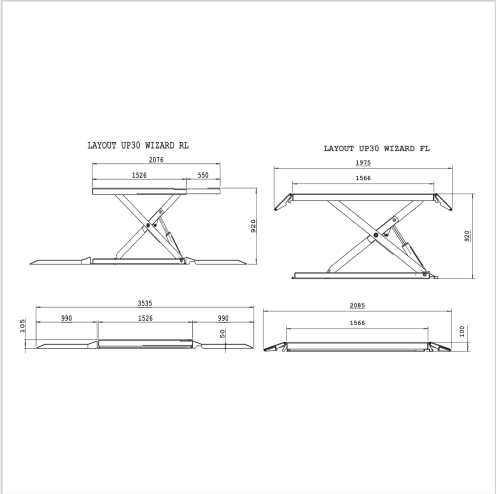

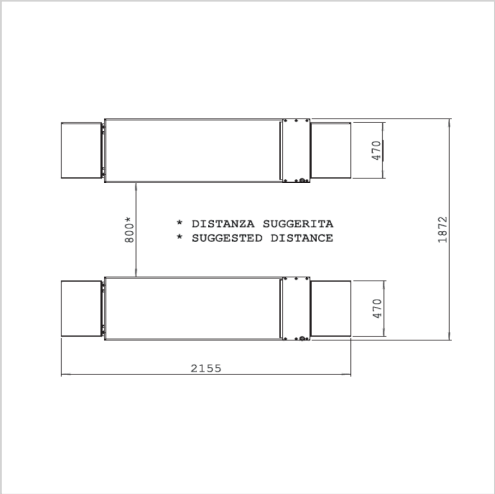

SPECYFIKACJA

Typ: do montażu na posadzce

Udźwig	3000 k
Wysokość podnoszenia	920 mm
Długość platform	1526-2
Rampy najazdowe	4 x 100
Opuszczane najazdy	NIE
Waga	600-70
Temperatura pracy	0°C /+
Moc	2,2 kW
Zasilanie	220/38 50Hz
Natężenie	5,3 A
Max. ciśnienie	280 ba
Czas podnoszenia	20 s
Czas opuszczania	25 s

SOSNOWSKI