Podnośnik dwukolumnowy Rotary SPO65E

Podnośnik dwukolumnowy z aprobatą Mercedes-Benz. Udźwig do 6,5 t. (5,2 t. z adapterami do unoszenia za koła pojazdów elektrycznych). Symetryczne ramiona. Szerokość przejazdu 2687 mm.

1. Obsługa pojazdów elektrycznych
2. 3PSS (3 Phase Security System)
3. Adaptery do unoszenia za koła
4. Bezobsługowe siłowniki
5. Ramiona symetryczne obracane o 180º
6. Mechanizm szybkiej wymiany adapterów
7. Certyfikat WDK
8. min 20 tys. cykli podnoszenia/opuszczania
9. Posiada aprobaty ASO
10. Double S-profile

Podnośnik dwukolumnowy, elektrohydrauliczny. Ramiona podnośnika symetryczne 3-stopniowe. Panel sterowania na każdej kolumnie. Ryglowanie zwalniane automatycznie. Adaptery do unosszenia za koła dla wygodnego dostepu do zespołu baterii trakcyjnych w pojazdach elektrycznych. Wyprodukowany w Niemczech przez Rotary - firmę która od ponad 75 lat zajmuje się produkującą podnośników samochodowych.

Opcjonalne adaptery do unoszenia za koła. Udzwig na adapter wynosi 1300 kg.

Dostępne wysokości podnośnika samochodowego Rotary SPO65E

- od 4572 mm do 5028 mm (co 150 mm)
- od 4976 mm do 5432 mm (co 150 mm).

3PSS - potrójny system bezpieczeństwa:

- mechaniczna synchronizacja stalową liną ramion prawej i lewej strony
- blokada mechaniczna wózka (ryglowanie), zwalniana automatycznie przy opuszczaniu
- zabezpieczenie hydrauliczne, wysokociśnieniowe siłowniki z

PODNOŚNIKI WARSZTATOWE

MODEL

SPO65E

TYP POJAZDU

Ciężarówka
Dostawczy
Osobowy

www.sosnowski.pl

SOSNOWSKI Sp. z.o.o. Sp. k.
ul. Marynarki Polskiej 55E
80-557 Gdańsk

biuro@sosnowski.pl

58 76 16 500

SOSNOWSKI

jednokierunkowym zaworem

Double S-profile - chroniony patentem profil umozliwia uzyskanie większej powierzchni ślizgów wózka jezdnego celu zapewniania większej sztywności oraz wydłużenia trwałości ślizgów wózka i przy zachowaniu typowego przekroju kolumny.

Obracane o 180º ramiona ułatwiają wjazd pojazdu na stanowisko oraz umożliwiająa podparcie pojazdów zarówno o dużym, jak i małym rozstawie osi.

Ślizgi z Tivar 1000, samosmarującego tworzywa odpornego na ścieranie.

Obniżone koszty obsługi uzyskano stosując siłowniki bezobsługowe .

Silnik wewnątrz profilu. Umiejscowienie silnika wewnątrz kolumny podnośnika zapewnia dobrą ochronę przed przypadkowymi uszkodzeniami mechanicznymi.

Wyłącznik krańcowy w elemencie łączącym kolumny podnośnika górą.

			SPOA3T			SPOA40		SPO40			
			M-S S-S	M-AP S-AP	M-AF S-AF	M-S E-S	M-AP E-AP	M-S E-S	SPO54E	SPO55E	SPO65E
	Udźwig nominalny		3500 kg			4500 kg			5000 kg	5500 kg	6500 kg
A	Wznios maksymalny		1957 mm			1957 mm		1979 mm	1985 mm	2005 mm	
B	Wysokość całkowita dźwignika	std	-	-	-	-	-	-	4170 mm	4072-5028* mm	
		EH1	3865 mm	3765 mm	3865 mm	3865 mm		3865 mm	4475 mm		
		EH2	4170 mm	4070 mm	4170 mm	4170 mm		4170 mm	4780 mm	4076-5432* mm	
		EH4						4780 mm	5410 mm	-	
C	Szerokość dźwignika		3121 mm	3301 mm	3121 mm	3940 mm	3496 mm	3496 mm	3496 mm	3937 mm	
D	Szerokość przejazdu		2336 mm	2516 mm	2336 mm	2546 mm	2600 mm	2602 mm	2613 mm	2687 mm	
E	Wysokość do wyłącznika awaryjnego	std							4026 mm		
		EH1	3721 mm	3631 mm	3721 mm	3721 mm		3721 mm	4331 mm	-	
		EH2	4026 mm	3936 mm	4026 mm	4026 mm		4026 mm	4636 mm		
		EH4	-	-	-	-		4626 mm	5266 mm		
F G	Długość ramienia	przedniego minimalna	550 mm		785 mm	550 mm		700 mm	765 mm	790 mm	935 mm
		przedniego maksymalna	1106 mm		1330 mm	1106 mm		1500 mm	1640 mm	1700 mm	1901 mm
H I		tylnego minimalna	876 mm	600 mm	785 mm	876 mm	600 mm	700 mm	765 mm	790 mm	935 mm
		tylnego maksymalna	1472 mm	1280 mm	1330 mm	1472 mm	1280 mm	1500 mm	1640 mm	1700 mm	1901 mm
J K	Wysokość podpór	minimalna	94 mm		110 mm	94 mm		109 mm	119 mm		115 mm
		maksymalna	153 mm		180 mm	154 mm		179 mm	181 mm		175 mm
M	Odległość między kolumnami		2560 mm	2740 mm	2560 mm	2825 mm	2916 mm	2916 mm	2880 mm		2997 mm
	Silnik		4 kW			4 kW			3 kW		
	Zasilanie		400 V / 50 Hz, 3 fazy								
	Czas podnoszenia		30 s			30 s			60 s		
	Wymagana wysokość pomieszczeń	std	-	-	-	-	-	-	4230 mm		
		EH1	3920 mm	3820 mm	3920 mm	3920 mm		3920 mm	4535 mm		-
		EH2	4230 mm	4130 mm	4230 mm	4230 mm		4230 mm	4840 mm		
		EH4	-	-	-	-		4840 mm	5470 mm		

* wysokość regulowana co ok. 150 mm

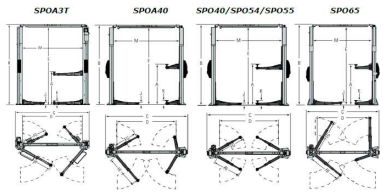

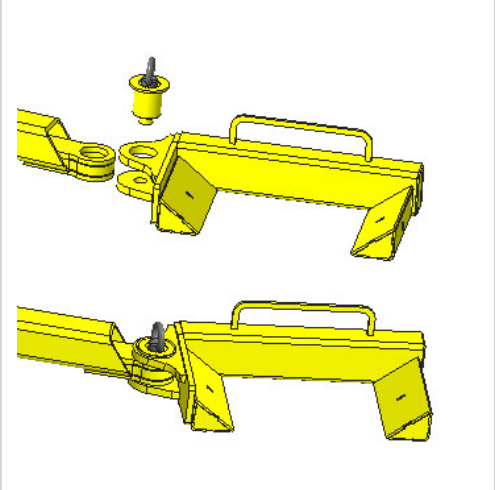

SPECYFIKACJA

Udźwig	6500 kg
Wysokość podnoszenia	2005 mm
Wysokość całkowita	4572-5028 mm
Szerokość całkowita	3937 mm
Maksymalna szerokość pojazdu	3937 mm
Długość ramion przednich	935–1901 mm
Długość ramion tylnych	935–1901 mm
Wysokość punktów podparcia (min-max)	115–175 mm
Szerokość pomiędzy kolumnami	2997 mm
Zasilanie	400 V, 3 ph 50 Hz
Moc silnika	3 kW
Czas podnoszenia	60 s

SOSNOWSKI