Podnośnik kanałowy Eskapol DKP-H

Hydrauliczne podnośniki osi o pneumatycznym napędzie pompy przeznaczone do montażu w kanale rewizyjnym.

1. Szybkie i efektywne podnoszenie, pneumatyczny napęd pompy hydraulicznej
2. Niska wysokość opuszczonego podnośnika zaledwie 90 mm sprawia, że nadaje się do pojazdów z niskim prześwitem
3. Prosta i trwała konstrukcja wózka i pompy
4. Intuicyjna obsługa i eksploatacja

Podnośniki kanałowe Eskapol seria DKP-H są urządzeniami o pneumatycznym napędzie pompy.

Podnośniki przeznaczone do osiowego podnoszenia samochodów osobowych, dostawczych i ciężarowych w zależności od modelu i udźwigu.

Urządzenia skonstruowane zostały z myślą o ich montażu kanale rewizyjnym i diagnostycznym. Opcjonalnie urządzenie można doposażyć w dodatkowe podpory regulowane.

Niska wysokość opuszczonego podnośnika sprawia, że nadaje się do zastosowania przy obsłudze pojazdów z niskim prześwitem, oraz aut sportowych Regulowana górna belka nośna może być przedłużona od 670 mm do 1480 mm, i łatwo dopasowania do różnych pojazdów.

System montażu wózka jezdnego dopasowany do różnych typów obrzeży kanału i może być wykonany w zakresach od 650 mm do 1000 mm Wózki jezdne mogą być również wykonane w wersji obniżonej.

PODNOŚNIKI KANAŁOWE / OSIOWE

MODEL

DKP-H 2,5

TYP POJAZDU

Ciężarówka
Dostawczy
Osobowy

www.sosnowski.pl

SOSNOWSKI Sp. z.o.o. Sp. k.
ul. Marynarki Polskiej 55E
80-557 Gdańsk

biuro@sosnowski.pl

58 76 16 500

SOSNOWSKI

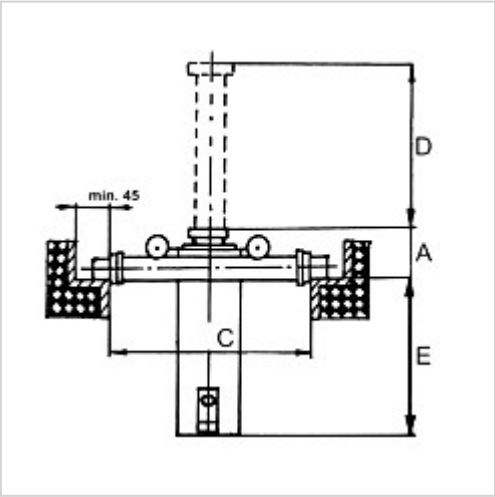

SPECYFIKACJA

Udźwig: 2,5 t

Min. wysokość: 90 mm

Max. wysokość: 690 mm

Zwis podnośnika: 860 mm

Prędkość podnoszenia: 0,0052 m/s

Ciśnienie instalacji pneumatycznej: 0,8 - 1,0 bar

Ciśnienie w układzie hydraulicznym: 10,6 Mpa

Skok tłoczyska: 600 mm

Średnica tłoczyska: 40 mm

Waga podnośnika: 75 kg

Średnica kółek jezdnych: 40 mm

Szerokość wózka (rozstaw kółek)*: 650-1000 mm

Podpora regulowana (opcja dodatkowa): 670 - 1480 mm

SOSNOWSKI