Podnośnik czterokolumnowy AMI 5,5 N-WAY

Podnośnik czterokolumnowy AMI 5,5 N-WAY o udźwigu do 5,5 t. Dostępny w wersji diagnostycznej z miejscem pod obrotnice i płytami odprężnymi. Napęd elektrohydrauliczny. Wyprodukowany w Czechach

1. Symetryczna budowa podnośnika.
2. Mechaniczna blokada zabezpieczająca z elektromagnetycznym mechanizmem zwalniania.
3. Hydrauliczny zawór bezpieczeństwa chroniący podnośnik i jego elementy przed przeciążeniem.
4. Sygnał dźwiękowy podczas ostatniej fazy opuszczania.
5. Zaprojektowany z myślą o możliwości badania geometrii pojazdu.
6. Regulowany rozstaw platform.
7. Wydajny i ekonomiczny napęd hydrauliczny.

Podnośnik czterokolumnowy AMI 5,5 N-WAY. Udźwig do 5,5 t. Podnośnik posiada regulowany rozstaw platform najazdowych w zakresie 1000 - 1700 mm. Przeznaczony do obsługi samochodów osobowych, vanów, busów i mniejszych samochodów dostawczych. Istnieje opcja zabezpieczenia platform płytą ryflowaną. Napęd elektrohydrauliczny.

Podnośnik posiada szyny pod opcjonalny podnośnik osi, elektromagnetyczny wyłącznik bezpieczeństwa oraz sygnalizację dźwiękową przed końcem opuszczania.

Podnośnik posiada wersję z płytami odprężnymi z możliwością zmiany ich położenia i miejscami pod obrotnice. Bardzo dobrze sprawdza się jako podnośnik diagnostyczny do badania geometrii kół w technologii 3D.

Solidna konstrukcja zapewnia wieloletnią bezawaryjną pracę. Wyprodukowany w Czechach.

Dostępny w dwóch wersjach:

- **5,5 N-WAY** z podnośnikiem osi montowanym pomiędzy platformami najazdowymi
- **5,5 N-WAY IN** z podnośnikiem podprogowym

PODNOŚNIKI WARSZTATOWE

MODEL

AMI 5,5 N-WAY

TYP POJAZDU

Ciężarówka
Dostawczy
Osobowy

www.sosnowski.pl

SOSNOWSKI Sp. z.o.o. Sp. k.
ul. Marynarki Polskiej 55E
80-557 Gdańsk

biuro@sosnowski.pl

58 76 16 500

SOSNOWSKI

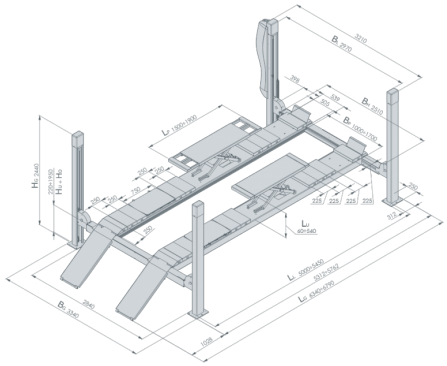

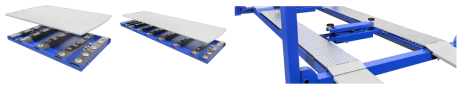

SPECYFIKACJA

Typ: do montażu na posadzce

Udźwig

Dodatkowy podnośnik podprogowy

Dodatkowy podnośnik osi

Odległość od środków kolumn na długość L_L

Szerokość platformy

Wysokość kolumny H_G

Max szerokość stanowiska B_G

Max prześwit między kolumnami B_L

Max szerokość stanowiska roboczego B_H

Max długość stanowiska L_G

Max wysokość podnoszenia platform H_O

Min wysokość podnoszenia platform H_U

Rozstaw osi platform na szerokość B_P

Diagnostyczny -
z miejscem na obrotnice i płyty odprężne

Długość płyt odprężnych

Zasilanie

Moc

Czas podnoszenia

Czas opuszczania

Waga

Kompatybilne podnośniki osi

Kompatybilne podnośniki podprogow

SOSNOWSKI